LED napájecí zdroj na DIN, 150W, DC24V/6,25A, IP20

Kód produktu: **ML-732.081.11.1**
Typ produktu: **DIN PS-DC24V/6,25A**

McLED podpora
+420 220 184 886
support@mcled.cz

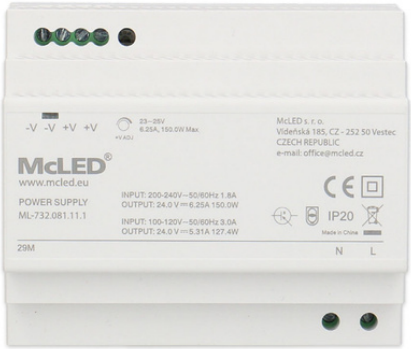

Popis: **LED napěťový zdroj pro LED pásky 150W, výstup DC 24V/6,25A. Možnost regulace výstupního napětí: 23-25V. IP20. Pro montáž na DIN lištu (DIN TS-35/7,5 a DIN TS-35/15). Vstup 100-240V AC, 1,8A. Materiál krytu: plast, barva: bílá. Rozměry 105x90x58mm (šířka 6 modulů), hmotnost 0,32kg. Certifikáty: CE, RoHS. Při výběru zdroje počítejte s výkonovou rezervou min. 20%.**

Parametry:

Provedení: Statický
Vhodný pro venkovní použití: Ne
Stmívání 0-10 V: Ne
Stmívání 1-10 V: Ne
Stmívání DALI: Ne
Stmívání DSI: Ne
Stmívání DMX: Ne
Stmívání integrovaným potenciometrem: Ne

Stmívání LineSwitch: Ne
Stmívání vlastním systémem výrobce: Ne
Stmívání modulací napájecího napětí: Ne
Fázové stmívání na sestupné hraně (trailing edge): Ne
Fázové stmívání na náběžné hraně (leading edge): Ne
Programovatelné stmívání: Ne
RF stmívání: Ne
Stmívání redukcí sinusovky: Ne

Stmívání Touch and Dim: Ne
Stmívání Zigbee: Ne
Stmívání tlačítkem: Ne
Funkce řízení konstantního světelného toku: Ne
Bez stmívání: Ano
Kryt, pouzdro: Plast
Určeno pro konstantní proud: Ne
Určeno pro konstantní napětí: Ano

Výstupní napětí - rozsah [V]: 23 - 25
Výstupní proud - rozsah [mA]: 0 - 3830
Vhodné pro stejnosměrné napájení (primár): Ne
Výstupní výkon - rozsah [W]: 0 - 90
Stupeň krytí (IP): IP20
Třída ochrany: II
Délka [mm]: 105
Šířka [mm]: 90

Výška [mm]: 58
Stmívání Bluetooth: Ne
Kompatibilita s Apple HomeKit: Ne
Kompatibilní s Google Assistant: Ne
Kompatibilní s Amazon Alexa: Ne
Kompatibilní s Casambi: Ne
Podpora IFTTT: Ne
Výkon: 150 W

Materiál: plast
Umístění: suché prostředí
Záruka McLED [M]: 36
EAN: 8595607159838
Frekvence - rozsah [Hz]: 50 - 60
Jmenovité napětí - rozsah [V]: 100 - 240
Výstupní napětí [V]: 24

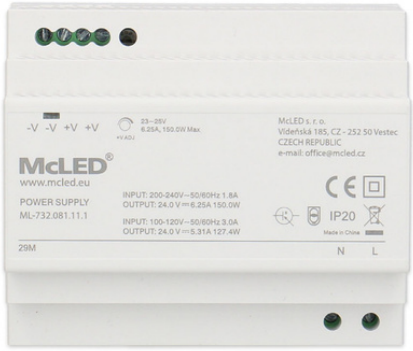

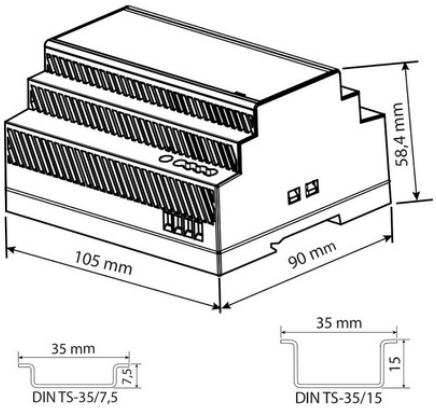
58,4 mm
105 mm
90 mm
35 mm
7,5
DIN TS-35/7,5
35 mm
15
DIN TS-35/15

McLED
Power Supply 150 W
LED Napájecí zdroj na DIN lištu
LED-Netzteil für DIN-Schiene
LED Napájací zdroj na DIN lištu
LED Power Supply for DIN rail
www.mcled.eu

McLED
www.mcled.eu
POWER SUPPLY
ML-732.081.11.1
IP20
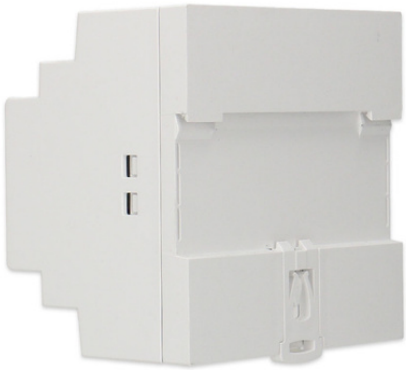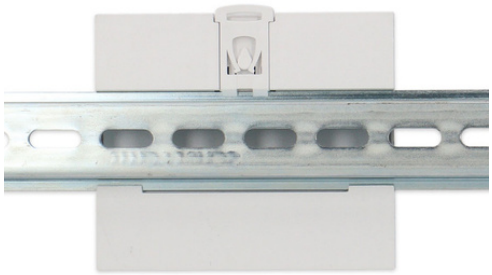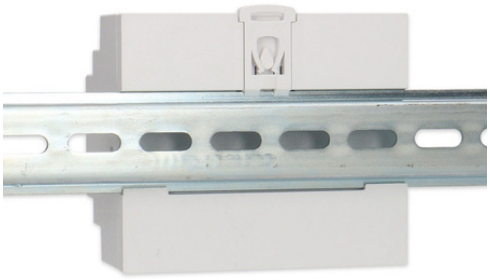
McLED
www.mcled.eu
POWER SUPPLY
ML-732.081.11.1
IP20